KBH AKORD
METALE KOLOROWE

31-589 Kraków, ul. Sikorki 21
tel. 12 643 11 75
www.mkolor.pl

Elementy montażowe konstrukcji fotowoltaicznych

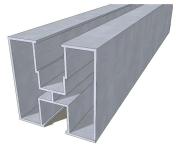

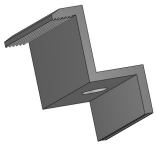

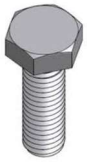
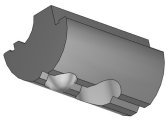
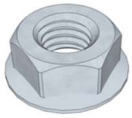
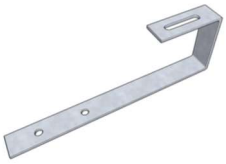

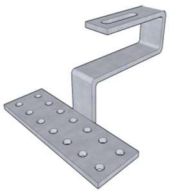

KBH AKORD
METALE KOLOROWE

Profil montażowy 40x40 (1243) pod wpust przesuwny	Grupa KBH-PV-01		Uwagi
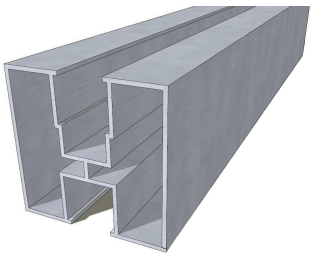	KBH-PV-01-01	L-2080 L-4160 L-6250 L-2210 L-4430 L-6650	**Wymiar:** **40x40** Waga orientacyjna: 0,82 kg/m **Materiał:** **aluminium** **gatunek 6060**

Profil montażowy 40x40 (90222) pod wpust przesuwny	Grupa KBH-PV-01		Uwagi
	KBH-PV-01-02	L-2080 L-4160 L-6250 L-2210 L-4430 L-6650	**Wymiar:** **40x40** Waga orientacyjna: 0,94 kg/m **Materiał:** **aluminium** **gatunek 6060**

Profil montażowy 40x40 (90440) pod śrubę teową	Grupa KBH-PV-01		Uwagi
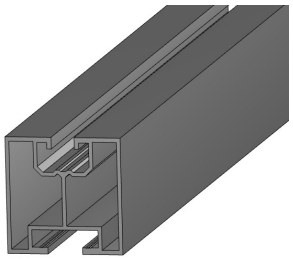	KBH-PV-01-03	L-2080 L-4160 L-6250 L-2210 L-4430 L-6650	**Wymiar:** **40x40** Waga orientacyjna: 0,89 kg/m **Materiał:** **aluminium** **gatunek 6060**

Profil montażowy 80x40 (90174/90443)	Grupa KBH-PV-01		Uwagi
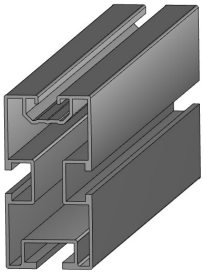	KBH-PV-01-04	L-2080 L-4160 L-6250 L-2210 L-4430 L-6650	**Wymiar:** **40x40** Waga orientacyjna: 1,55 kg/m **Materiał:** **aluminium** **gatunek 6060**

Profil montażowy do dachów z blachy trapezowej (6148)	Grupa KBH-PV-02		Uwagi
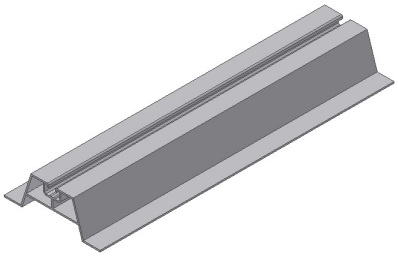	KBH-PV-02-01	L-330 L-4000 L-6000 L-na życzenie	**Wysokość:** **H-40** Waga orientacyjna: 1,201 kg/m **Materiał:** **aluminium** **gatunek 6060**

Profil montażowy do dachów z blachy trapezowej (6149)	Grupa KBH-PV-02		Uwagi
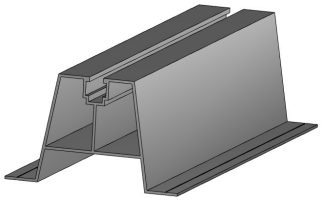	KBH-PV-02-02	L-330 L-4000 L-6000 L-na życzenie	**Wysokość:** **H-70** Waga orientacyjna: 1,67 kg/m **Materiał:** **aluminium** **gatunek 6060**

Profil montażowy do dachów z blachy trapezowej (90444)	Grupa KBH-PV-02		Uwagi
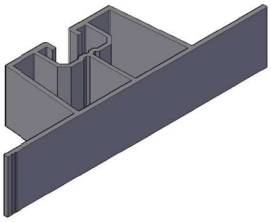	KBH-PV-02-03	L-330 L-4000 L-6000 L-na życzenie	**Wysokość:** **H-31** Waga orientacyjna: 0,983 kg/m **Materiał:** **aluminium** **gatunek 6060**

Profil montażowy do dachów z blachy trapezowej (90445)	Grupa KBH-PV-02		Uwagi
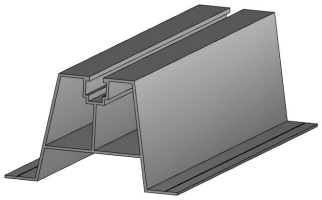	KBH-PV-02-04	L-330 L-4000 L-6000 L-na życzenie	**Wysokość:** **H-60** Waga orientacyjna: 1,2 kg/m **Materiał:** **aluminium** **gatunek 6060**

Klema dociskowa boczna	Grupa KBH-PV-03	Uwagi
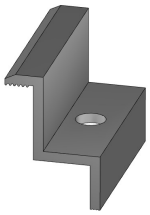	KBH-PV-03-01 H-30 (90457) KBH-PV-03-02 H-30 anoda czarna KBH-PV-03-03 H-32 (90432) KBH-PV-03-04 H-32 anoda czarna KBH-PV-03-05 H-35 (90433) KBH-PV-03-06 H-35 anoda czarna KBH-PV-03-07 H-38 KBH-PV-03-08 H-38 anoda czarna KBH-PV-03-09 H-40 (90339) KBH-PV-03-10 H-40 anoda czarna KBH-PV-03-11 H-45 KBH-PV-03-12 H-45 anoda czarna	**Długość: L-50** **Materiał: aluminium gatunek 6060**

Klema dociskowa środkowa	Grupa KBH-PV-04	Uwagi
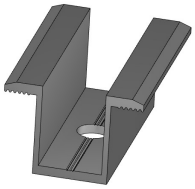	KBH-PV-04-01 (90338) KBH-PV-04-02 anoda czarna	**Długość: L-50** **Szerokość: 20** **Wysokość: 24,3** **Materiał: aluminium gatunek 6060**
	KBH-PV-04-03 (1096) KBH-PV-04-04 anoda czarna	**Długość: L-50** **Szerokość: 25** **Wysokość: 8,5** **Materiał: aluminium gatunek 6060**
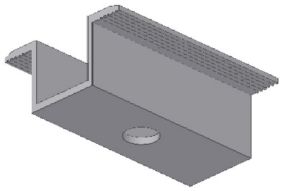	KBH-PV-04-05 (1236) KBH-PV-04-06 anoda czarna	**Długość: L-50** **Szerokość: 25** **Wysokość: 25** **Materiał: aluminium gatunek 6060**

Wpust przesuwny	Grupa KBH-PV-05	Uwagi
	KBH-PV-05	**Materiał: aluminium gatunek 6060**

Śruba dwugwintowa	Grupa KBH-PV-06	Uwagi
	KBH-PV-06-01 M10x200 KBH-PV-06-02 M10x250 KBH-PV-06-03 M10x300	**Materiał: stal nierdzewna 1.4301**

Adapter montażowy	Grupa KBH-PV-07	Uwagi
	KBH-PV-07-01 80x30x4 gat. 1.4016 KBH-PV-07-02 80x30x4 gat. 1.4301 KBH-PV-07-03 82x40x5 gat. 1.4016 KBH-PV-07-04 82x40x5 gat. 1.4301	**Materiał: stal nierdzewna 1.4301 lub 1.4016**

Hak montażowy S	Grupa KBH-PV-08	Uwagi
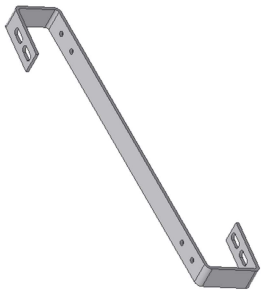	KBH-PV-08-01 S450 gat. 1.4016 KBH-PV-08-02 S450 gat. 1.4301 KBH-PV-08-03 S500 gat. 1.4016 KBH-PV-08-04 S500 gat. 1.4301 KBH-PV-08-05 S650 gat. 1.4016 KBH-PV-08-06 S650 gat. 1.4301	**Materiał: stal nierdzewna 1.4301 lub 1.4016**

Hak montażowy S - REGULOWANY	Grupa KBH-PV-08	Uwagi
	KBH-PV-08-07 S450 gat. 1.4016 KBH-PV-08-08 S450 gat. 1.4301 KBH-PV-08-09 S500 gat. 1.4016 KBH-PV-08-10 S500 gat. 1.4301	**Materiał: stal nierdzewna 1.4301 lub 1.4016**

Hak montażowy typu T	Grupa KBH-PV-08	Uwagi
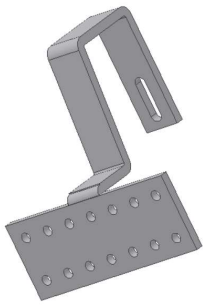	KBH-PV-08-11 gat. 1.4016 KBH-PV-08-12 gat. 1.4301	**Materiał: stal nierdzewna 1.4301 lub 1.4016**

Hak montażowy typu T- REGULOWANY	Grupa KBH-PV-08	Uwagi
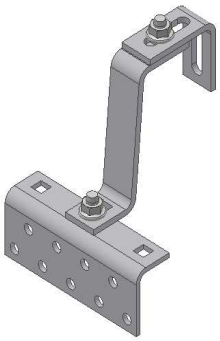	KBH-PV-08-13 gat. 1.4016 KBH-PV-08-14 gat. 1.4301	**Materiał: stal nierdzewna 1.4301 lub 1.4016**

Hak montażowy J	Grupa KBH-PV-08	Uwagi
	KBH-PV-08-15 gat. 1.4016 KBH-PV-08-16 gat. 1.4301	**Materiał: stal nierdzewna 1.4301 lub 1.4016**

Hak montażowy J - REGULOWANY	Grupa KBH-PV-08	Uwagi
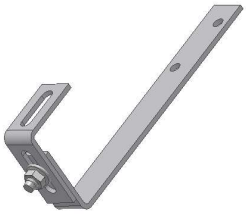	KBH-PV-08-17 gat. 1.4016 KBH-PV-08-18 gat. 1.4301	**Materiał: stal nierdzewna 1.4301 lub 1.4016**

Hak montażowy Karpiówka	Grupa KBH-PV-08	Uwagi
	KBH-PV-08-19 gat. 1.4016 KBH-PV-08-20 gat. 1.4301	**Materiał: stal nierdzewna 1.4301 lub 1.4016**

Uchwyt montażowy na rąbek	Grupa KBH-PV-08	Uwagi
	KBH-PV-08-21	**Materiał: stal nierdzewna 1.4301 lub 1.4016**

Trójkąt montażowy	Grupa KBH-PV-09	Uwagi
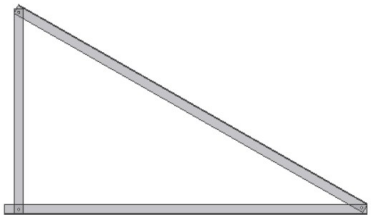	KBH-PV-09-01 trójkąt 15 pion **wymiary: 1400x1352x374** KBH-PV-09-02 trójkąt 25 pion **wymiary: 1400x1150x560** KBH-PV-09-03 trójkąt 30 pion **wymiary: 1400x1150x682** KBH-PV-09-04 trójkąt 15 poziom **wymiary: 890x860x240** KBH-PV-09-05 trójkąt 25 poziom **wymiary: 890x810x380** KBH-PV-09-06 trójkąt 30 poziom **wymiary: 890x770x450**	**Trójkąty wykonane z kątownika 40x40x3** **Materiał: aluminium gatunek 6060**

Śruba M8	Grupa KBH-PV-10	Uwagi
	KBH-PV-10-01 M8x16 DIN912 KBH-PV-10-02 M8x20 DIN912 KBH-PV-10-03 M8x25 DIN912 KBH-PV-10-04 M8x30 DIN912 KBH-PV-10-05 M8x35 DIN912 KBH-PV-10-06 M8x40 DIN912	**Materiał: stal nierdzewna 1.4301**

	KBH-PV-10-07 M8x16 DIN 7380	**Materiał: stal nierdzewna 1.4301**
	KBH-PV-10-08 M8x25 Typ 28/15	**Śruba młotkowa Materiał: stal nierdzewna 1.4301**

Nakrętka M8	**Grupa KBH-PV-11**	**Uwagi**
	KBH-PV-11-01 M8 DIN 557	**Nakrętka kwadratowa Materiał: stal nierdzewna 1.4301**
	KBH-PV-11-02 M8 DIN 6923	**Nakrętka z kołnierzem Materiał: stal nierdzewna 1.4301**

Śruba M10	**Grupa KBH-PV-12**	**Uwagi**
	KBH-PV-12-01 M10x20 DIN 933 KBH-PV-12-02 M10x25 DIN 933	**Materiał: stal nierdzewna 1.4301**
	KBH-PV-12-03 M10x20 Typ 28/15 KBH-PV-12-04 M10x25 Typ 28/15 KBH-PV-12-05 M10x30 Typ 28/15	**Śruba młotkowa Materiał: stal nierdzewna 1.4301**

Nakrętka M10	**Grupa KBH-PV-13**	**Uwagi**
	KBH-PV-13-01 M10 DIN 934	**Materiał: stal nierdzewna 1.4301**
	KBH-PV-13-02 M10 DIN 6923	**Nakrętka z kołnierzem Materiał: stal nierdzewna 1.4301**

Wkręt EJOT	Grupa KBH-PV-14	Uwagi
	KBH-PV-14	**Wymiar: 5,5 x 25** **Materiał: stal nierdzewna 1.4301 z hartowaną końcówką ze stali węglowej**

Uszczelka samoprzylepna EPDM	Grupa KBH-PV-15	Uwagi
	KBH-PV-15	**Wymiar: 20 x 2** **Uszczelka stosowana do podklejenia profila KBH-PV-02**

Wkręt do drewna	Grupa KBH-PV-16	Uwagi
	KBH-PV-16-01 TCS M6x60/36 KBH-PV-16-02 TCS M6x80/48 KBH-PV-16-03 TCS M8x80/72	**Materiał: stal nierdzewna 1.4301** **Wkręt do montażu haków do drewna**

Podkładki	Grupa KBH-PV-17	Uwagi
	KBH-PV-17-01 8,4 DIN 125 KBH-PV-17-02 8,4 DIN 9021 KBH-PV-17-03 10,5 DIN 125	**Materiał: stal nierdzewna 1.4301**

Łącznik profila	Grupa KBH-PV-18	Uwagi
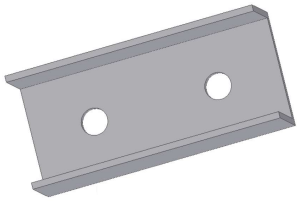	KBH-PV-18-01 L-100 KBH-PV-18-02 L-120	**Wymiar: 25x45x25** **Grubość ścianki: 2,5** **Materiał: aluminium gatunek 6060**

Łącznik profila	Grupa KBH-PV-18	Uwagi
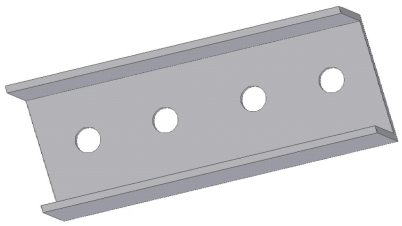	KBH-PV-18-03 L-200	**Wymiar: 25x45x25** **Grubość ścianki: 2,5** **Materiał: aluminium gatunek 6060**

Zaślepka	Grupa KBH-PV-19	Uwagi
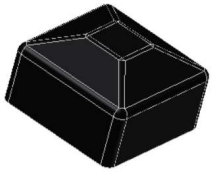	KBH-PV-19-01 UFR 40x40 czarna KBH-PV-19-02 UFR 40x40 szara	

Podkładka uziemiająca	Grupa KBH-PV-20	Uwagi
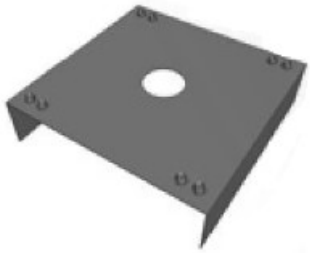	KBH-PV-20	**Wymiar: 40x40** **Materiał: stal nierdzewna 1.4301**

Oddział Tarnów
33-100 Tarnów, ul. Kochanowskiego 41
14 627 87 05 (tel.)
14 627 39 30 (tel./fax)
e-mail: tarnow@mkolor.pl

Oddział Łódź
94-104 Łódź, ul. Obywatelska 128
tel. 42 253 73 62
tel. 42 253 73 63
e-mail: lodz@mkolor.pl

Oddział Kraków
31-589 Kraków, ul. Sikorki 21
tel. 12 411 37 86
tel./fax 12 422 96 25
e-mail: krakow@mkolor.pl

SYSTEM MONTAŻOWY NA BLACHODACHÓWKĘ – DACH SKOŚNY

KROK 1 - MONTAŻ ŚRUB DWUGWINTOWYCH I ADAPTERÓW MONTAŻOWYCH DO DACHU

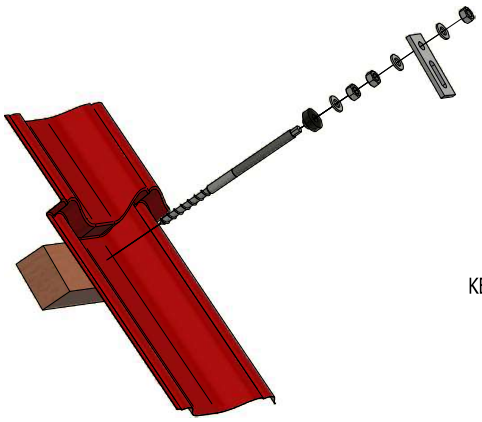

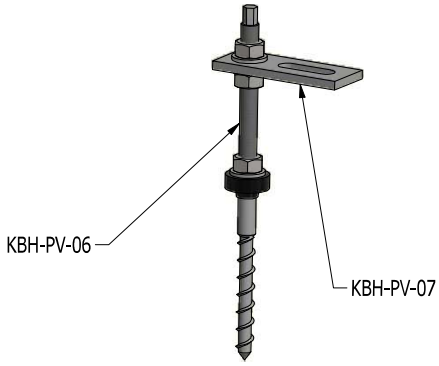

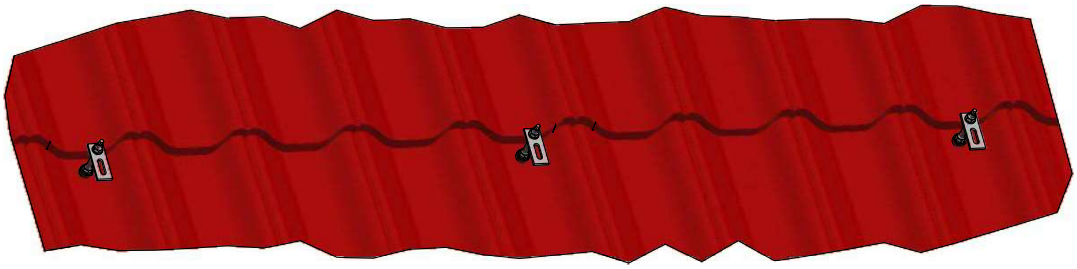

KROK 2 - MONTAŻ PROFOLI KBH-PV-01 DO ADAPTERÓW KBH-PV-07

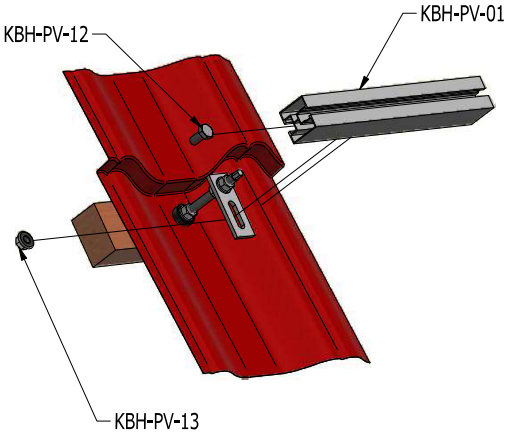

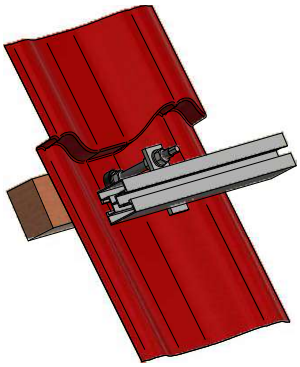

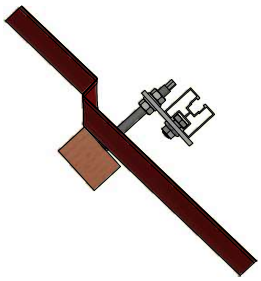

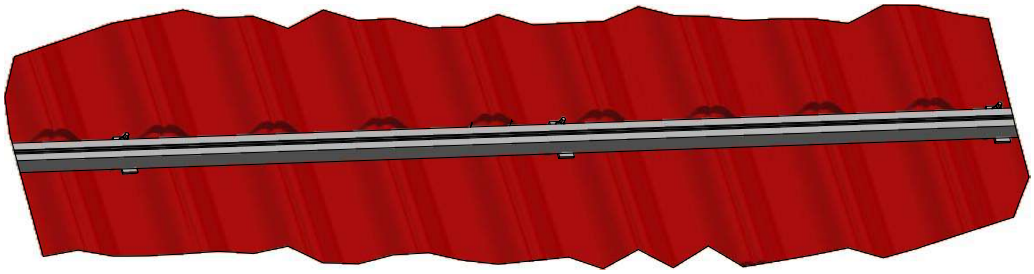

KROK 3 - MONTAŻ PANELI DO PROFILA KBH-PV-01

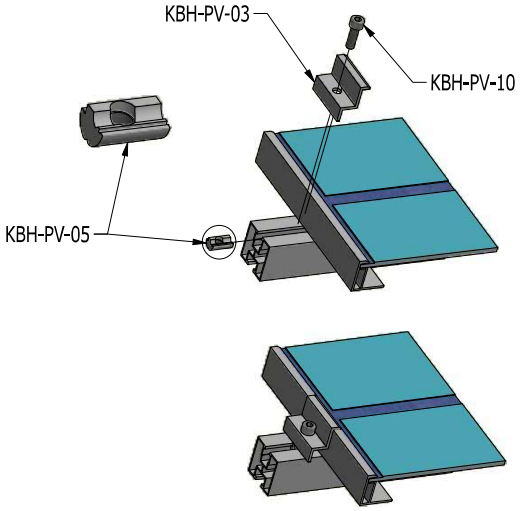

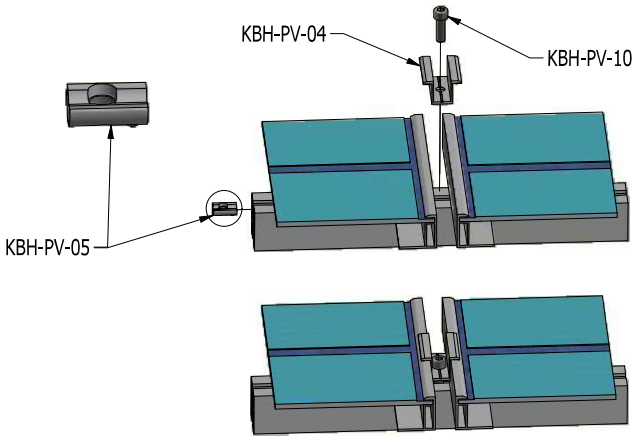

WIDOK DACHU PO ZAMONTOWANIU PANELI

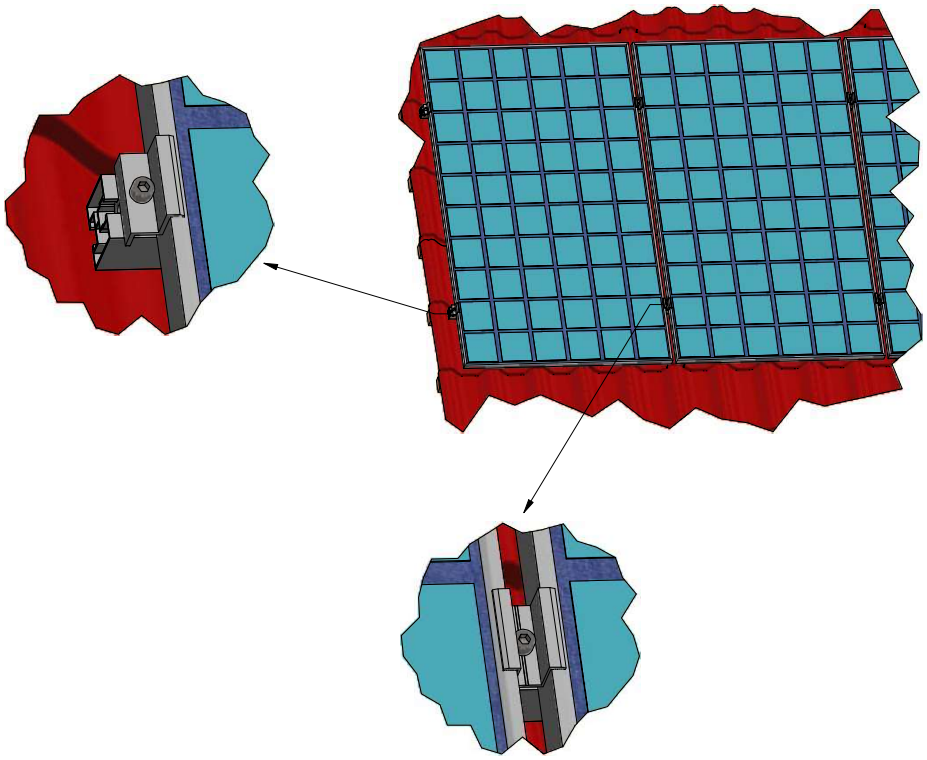

SYSTEM MONTAŻOWY NA DACHÓWKĘ CERAMICZNĄ – DACH SKOŚNY

KROK 1 - MONTAŻ HAKÓW DO DACHU

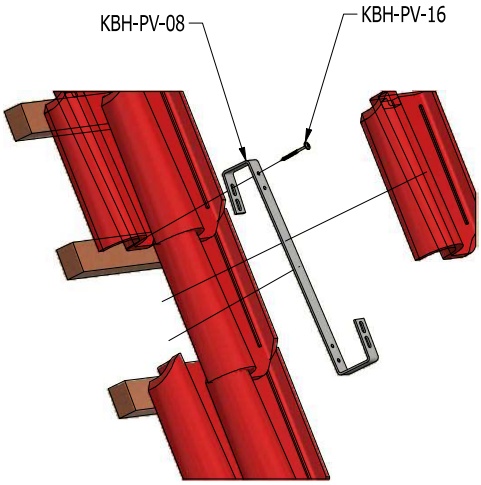

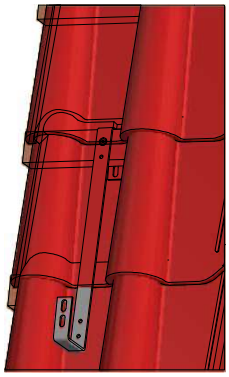

WIDOK DACHU Z ZAMONTOWANYMI HAKAMI

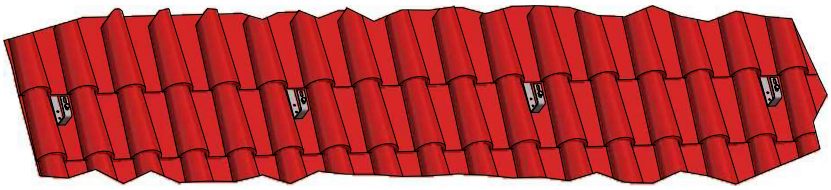

KROK 2 - MONTAŻ PROFILI KBH-PV-01 DO HAKA DACHOWEGO

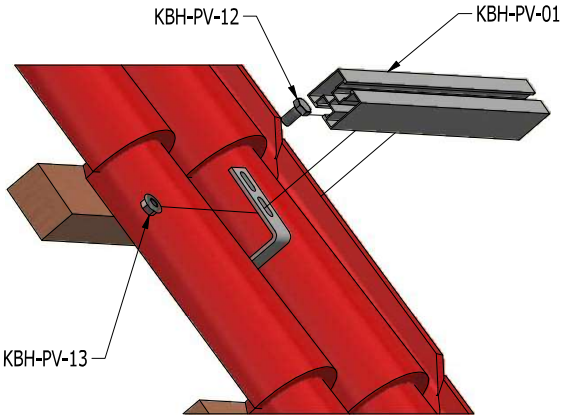

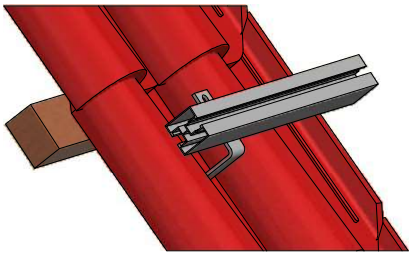

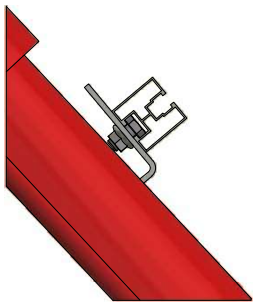

WIDOK DACHU Z ZAMONTOWANYM PROFILEM KBH-PV-01

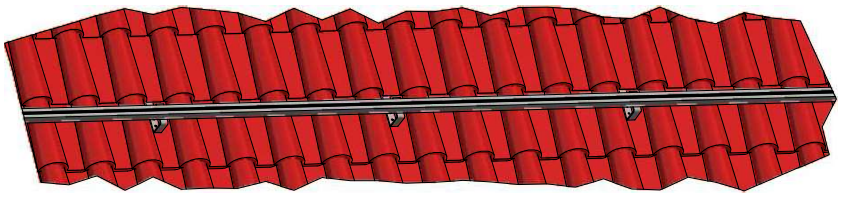

KROK 3 - MONTAŻ PANELI DO PROFILA KBH-PV-01

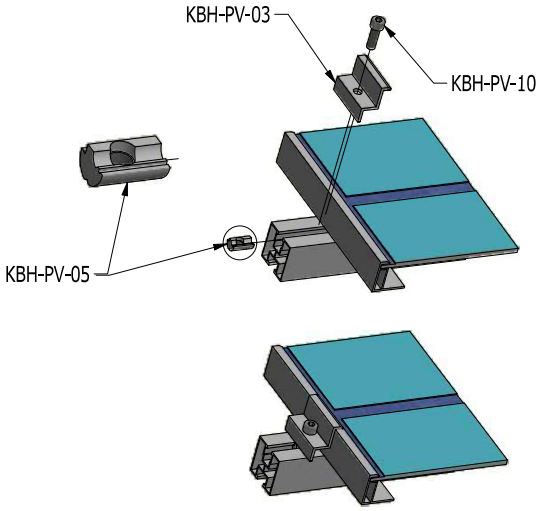

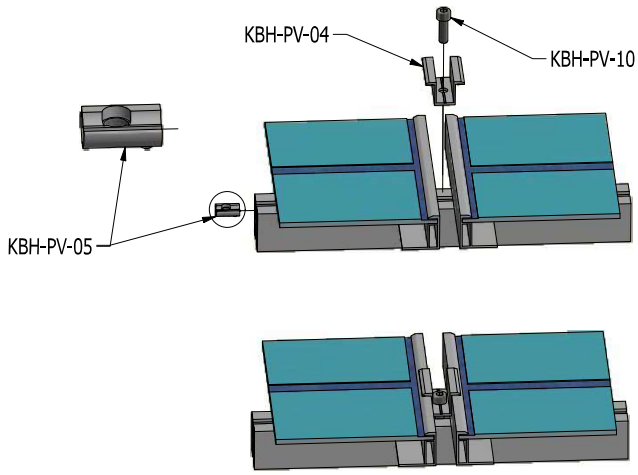

WIDOK DACHU PO ZAMONTOWANIU PANELI

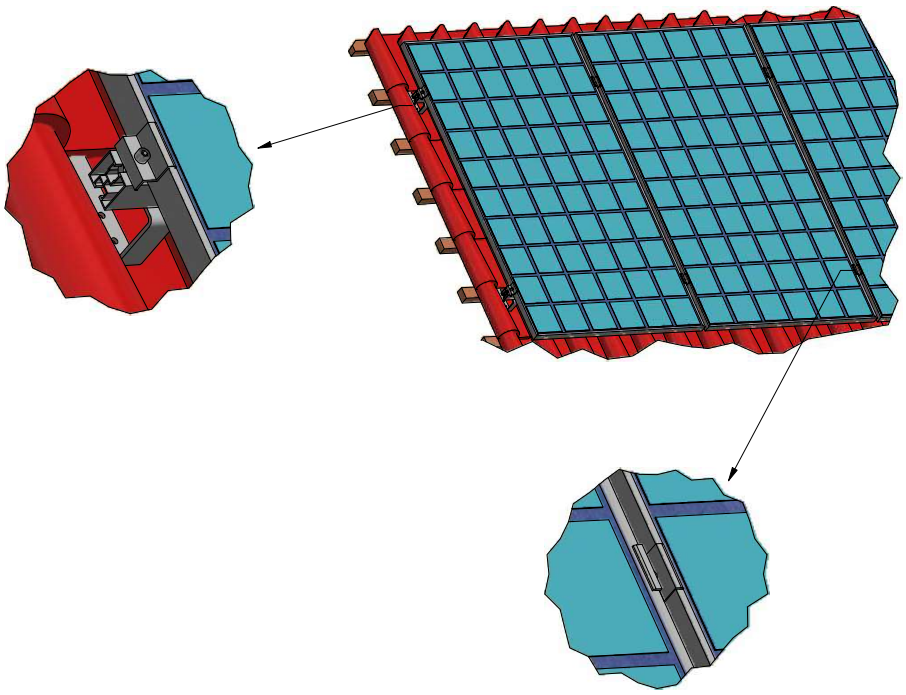

SYSTEM MONTAŻOWY NA DACH PŁASKI

KROK 1 - ZŁOŻENIE TRÓJKĄTA

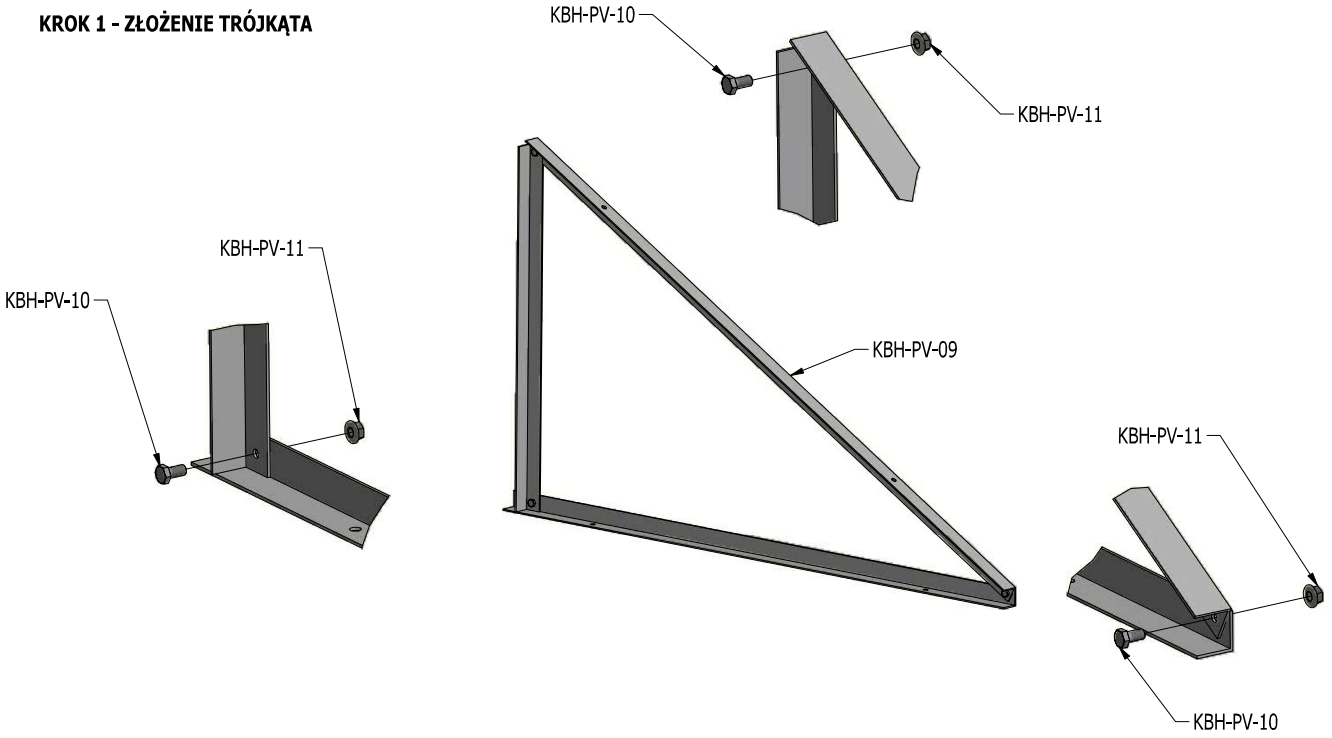

KROK 2 - MONTAŻ TRÓJKĄTA DO PODŁOŻA

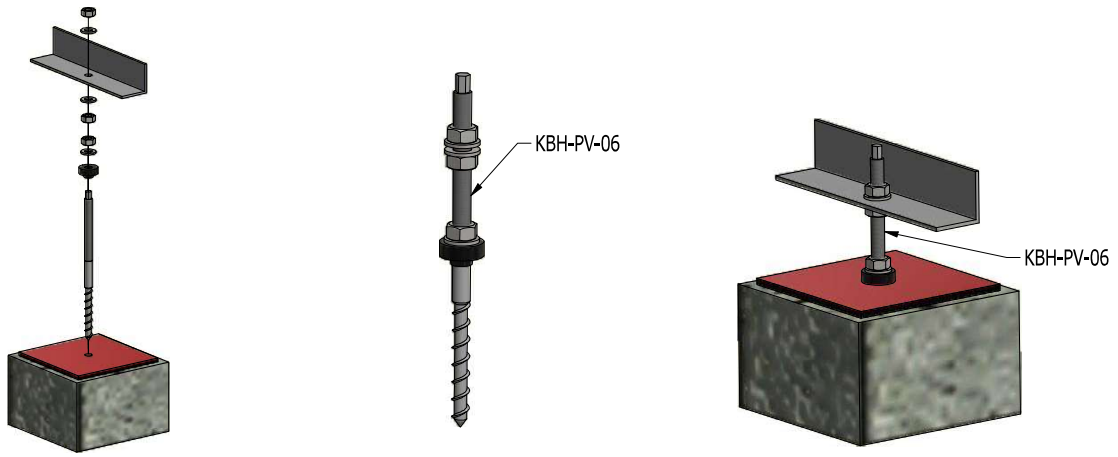

WIDOK DACHU Z KONSTRUKCJĄ WYKONANĄ Z TRÓJKĄTÓW MONTAŻOWYCH

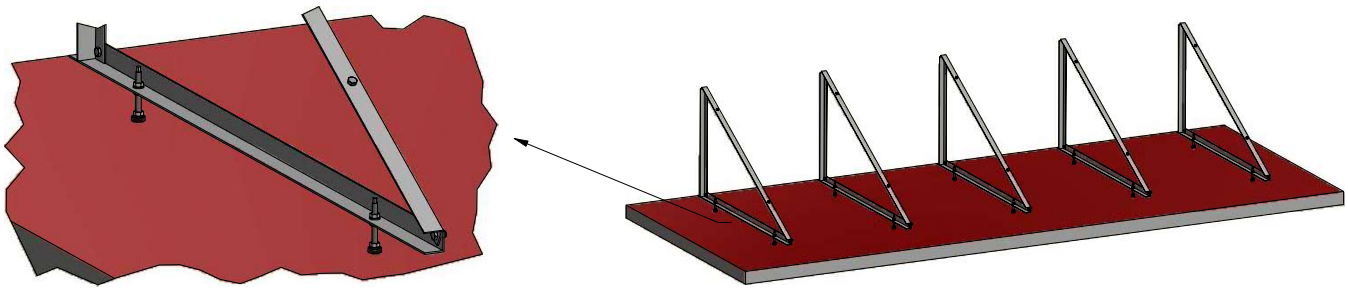

KROK 3 - MONTAŻ PROFILA KBH-PV-01 DO TRÓJKĄTÓW

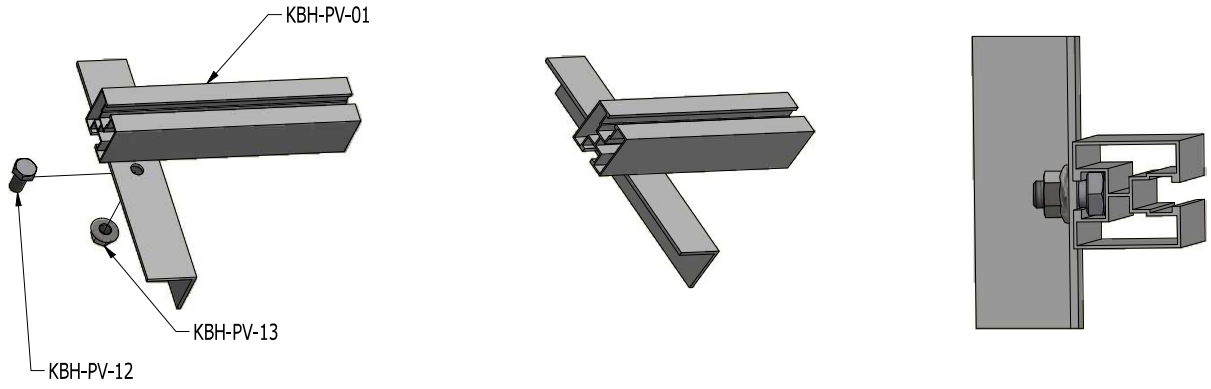

WIDOK DACHU Z KONSTRUKCJĄ DO MONTOWANIA PANELI FOTOWOLTAICZNYCH

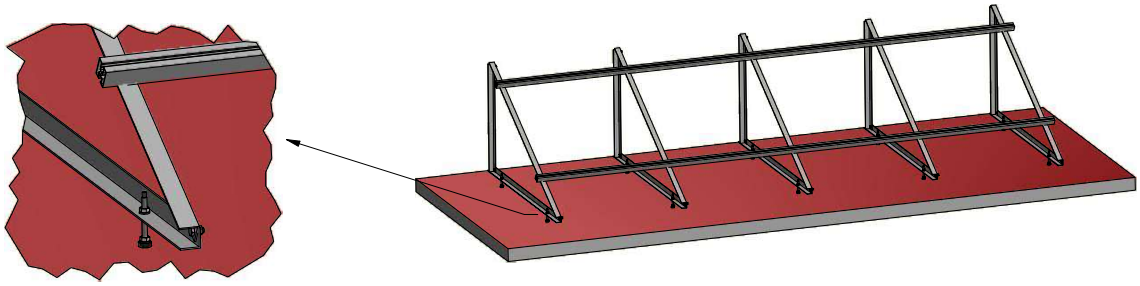

KROK 4 - MONTAŻ PANELI DO PROFILA KBH-PV-01

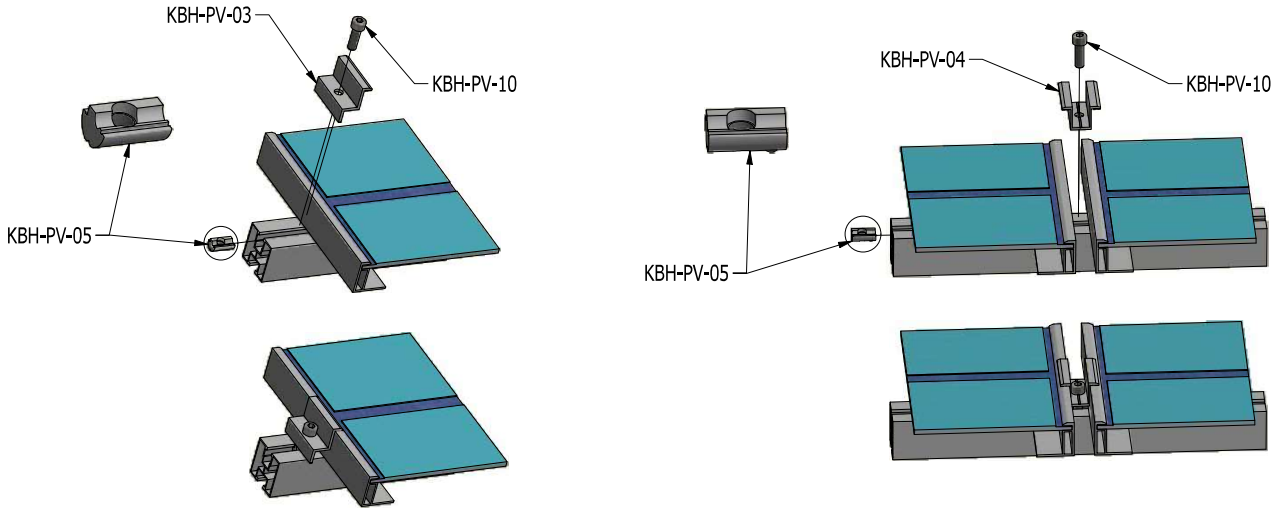

WIDOK DACHU PO ZAMONTOWANIU PANELI

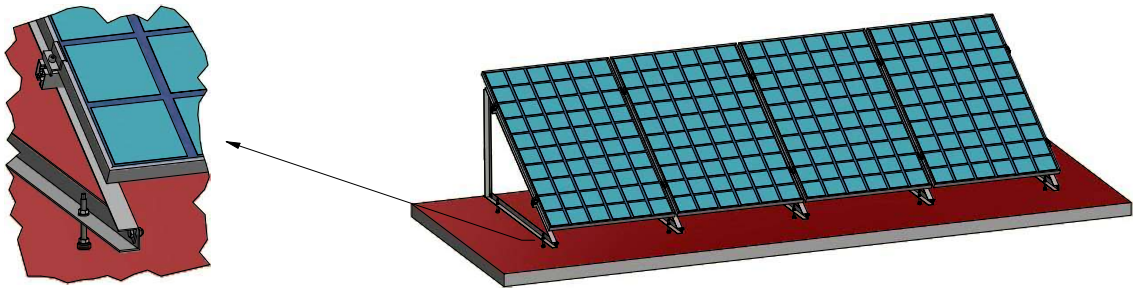

SYSTEM MONTAŻOWY NA BLACHĘ TRAPEZOWĄ - DACH SKOŚNY

KROK 1 - MONTAŻ PROFILA KBH-PV-02

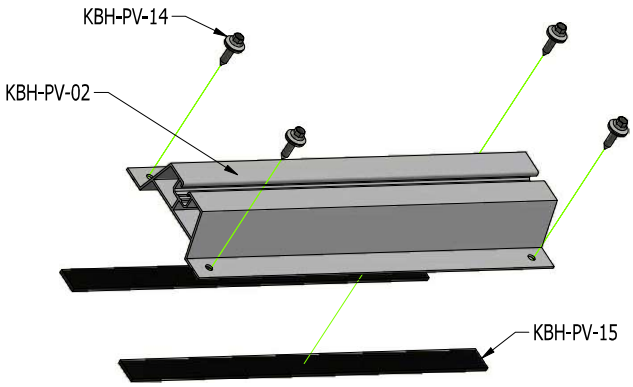

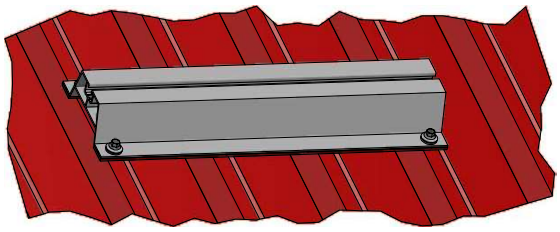

KROK 2 - MONTAŻ PANELI DO PROFILA KBH-PV-02

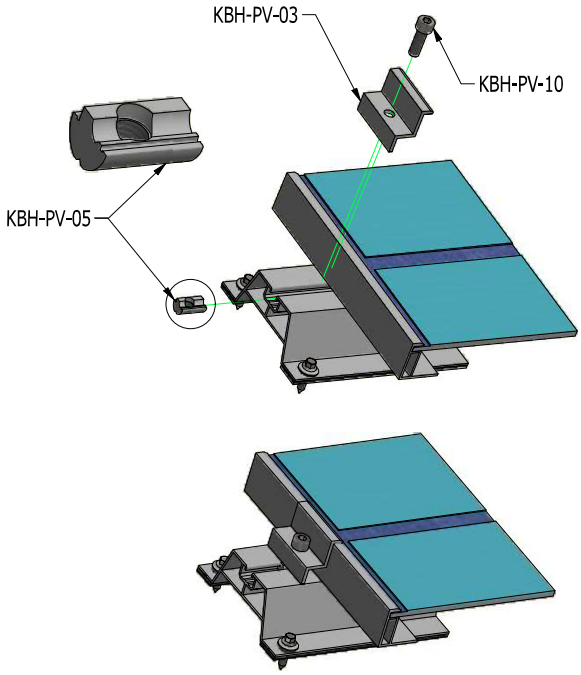

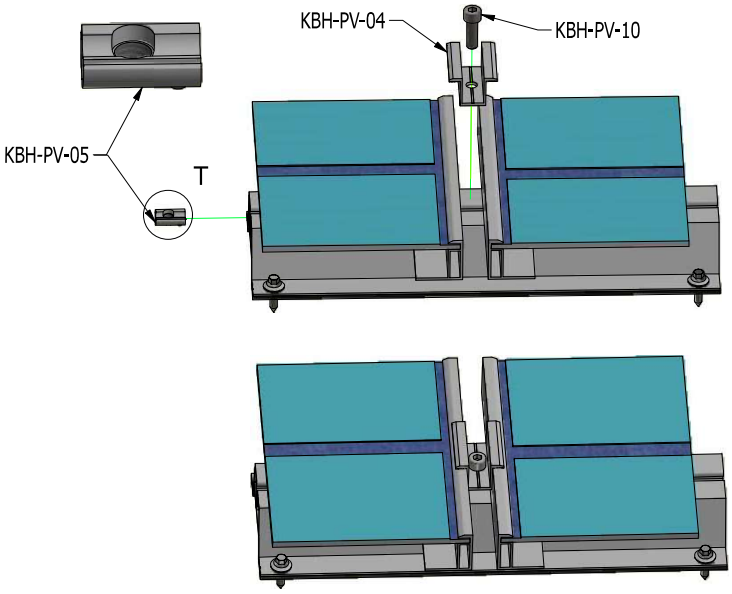
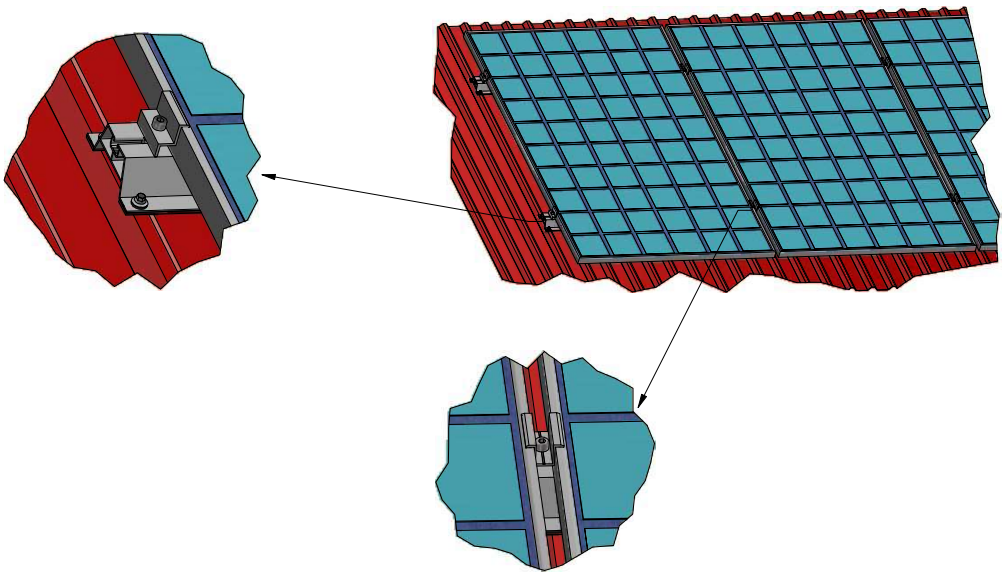
WIDOK DACHU PO ZAMONTOWANIU PANELI